makita®

DX10
DX11

EN	Dust Collection System	Instruction Manual
PTBR	SISTEMA DE COLETA DE PÓ	Manual de instruções
FR	Système D'aspiration Des Poussières	Manuel d'instructions
DE	Staubabsaugung	Gebrauchsanleitung
IT	Sistema di raccolta polveri	Istruzioni per l'uso
NL	Stofopvangsysteem	Gebruiksaanwijzing
ES	Sistema de Recolección de Polvo	Manual de instrucciones
PT	SISTEMA DE COLETA DE PÓ	Manual de instruções
DA	Støvopsamlingssystem	Brugervejledning
EL	Σύστημα συλλογής σκόνης	Εγχειρίδιο οδηγιών
TR	Toz Toplama Sistemi	Kullanım Kılavuzu
SV	Dammuppsamlingssystem	Bruksanvisning
NO	Støvoppsamlingssystem	Bruksanvisning
FI	Pölynkeräysjärjestelmä	Käyttöohje
LV	Putekļu savākšanas sistēma	Lietošanas rokasgrāmata
LT	Dulkių surinkimo sistema	Naudojimo instrukcija
ET	Tolmukogumissüsteem	Kasutusjuhend
PL	System Zbierania Pyłu	Instrukcja obsługi
HU	Porgyűjtő rendszer	Használati útmutató
SK	Systém odsávania prachu	Návod na obsluhu
CS	Systém k odsávání prachu	Návod k použití
SL	Sistem za zbiranje prahu	Navodila za uporabo
SQ	Sistemi i pluhur-mbledhëses	Manual Udhëzimi
BG	Прахоуловителна система	Упътване за работа
HR	Sustav za skupljanje prašine	Upute za korištenje
MK	Систем за собирање прашина	Упатство за работа
SR	Систем за прикупљање прашине	Упутство за употребу
RO	Sistem de aspirare a prafului	Manual de instrucţiuni
UK	Пиловловлювальна система	Інструкція з експлуатації
RU	Система Пылеулавливания	Инструкция по эксплуатации
KK	Шаң тұту жүйесі	Пайдалану жөніндегі нұсқаулық
ZHCN	集尘系统	使用说明书
ZHTW	集塵裝置系統	使用說明書
KO	집진기	사용 설명서
ID	Sistem Pengumpul Debu	Buku Petunjuk
VI	Hệ Thống Hút Bụi	Hướng dẫn sử dụng
TH	ระบบดูดฝุ่น	คู่มือใช้งาน
FA	سیستم گردگیر	دفترچه راهنما
AR	نظام تجميع الغبار	دليل التعليمات

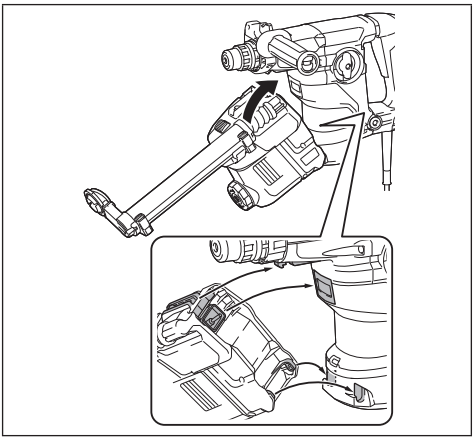

1

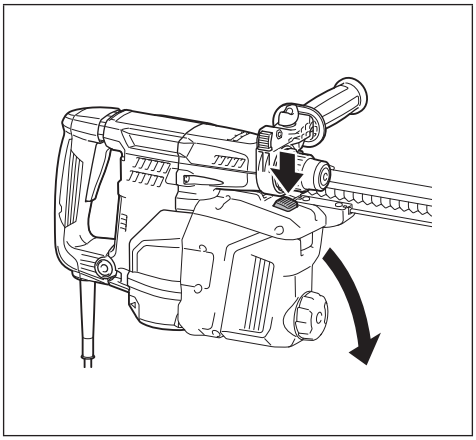

2

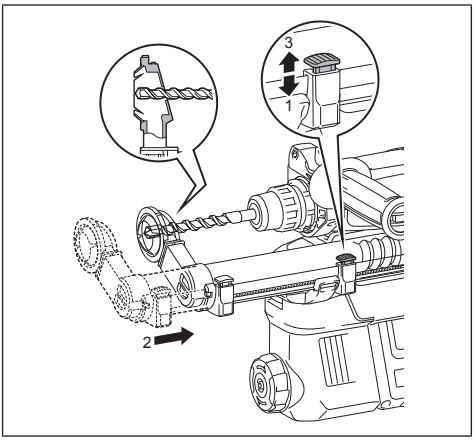

3

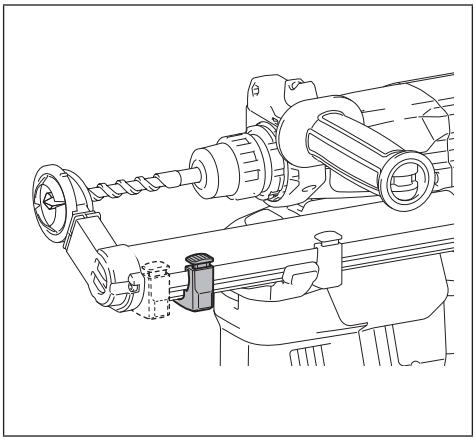

4

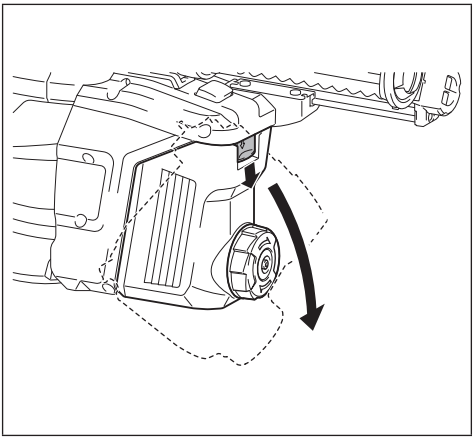

5

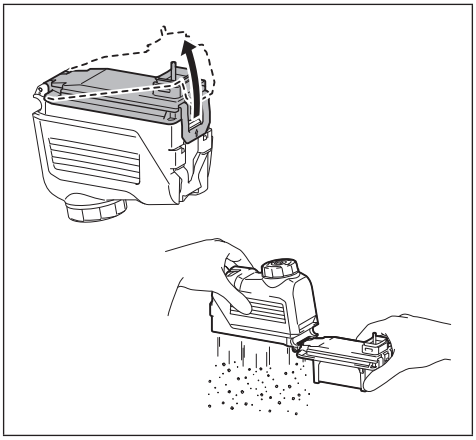

6

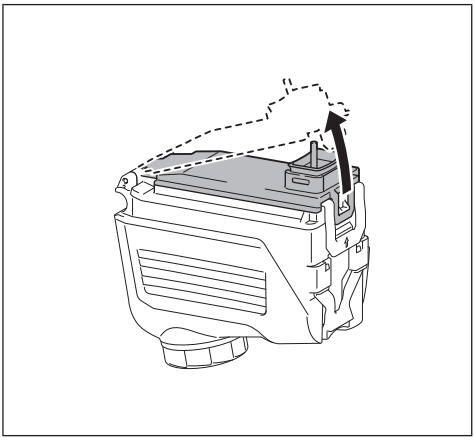

7

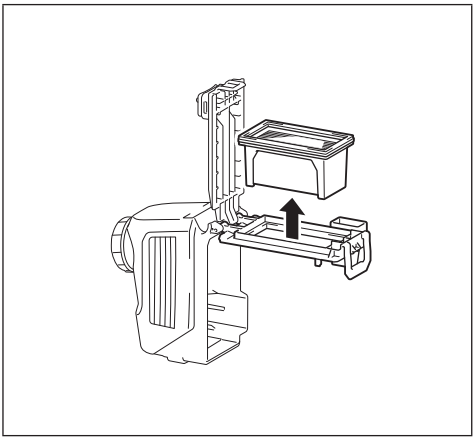

8

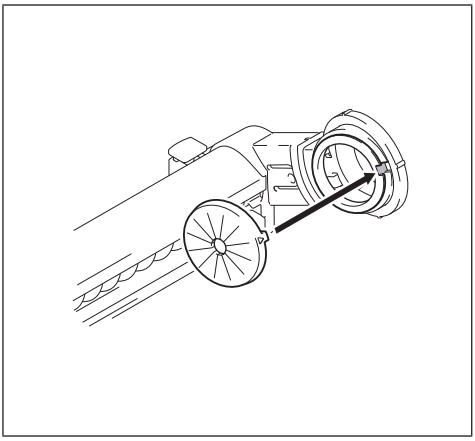

9

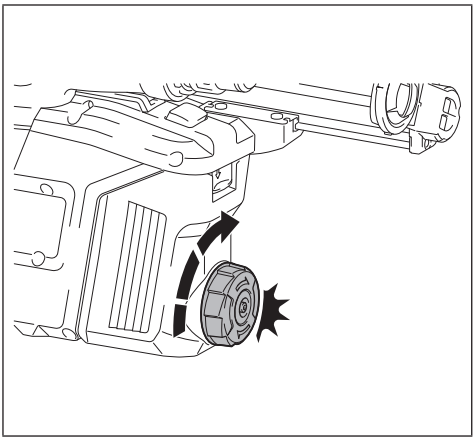

10

ENGLISH (Original instructions)

⚠ **WARNING:**
Read the instruction manual of the power tool before using the dust collection system with the power tool.

⚠ **CAUTION:**
- **Make sure that the tool is switched off and unplugged before carrying out any work on the tool.** Failure to do so may result in serious personal injury from accidental start-up.
- **Always attach the filter to the dust collection system.** Failure to do so cause dust inhalation.
- **Check that the filter is not damaged.** Failure to do so may cause dust inhalation.
- **Do not point the nozzle at yourself or others when releasing the nozzle by pushing the guide adjustment button.**
- **Do not turn the dial on the dust case while the dust case is removed from the dust collection system.** Doing so cause dust inhalation.
- **Always switch off the tool when turning the dial on the dust case.** Turning the dial while the tool is running may result in the loss of control of the tool.
- **Wear dust mask when disposing of dust.**
- **Empty the dust case regularly before the dust case becomes full.** Failure to do so may decrease the dust collection performance, and then cause dust inhalation.
- **Replace the filter with new one after approximately 200 times of dust fulfillment as a guide.** A clogged filter decreases dust collection performance, and then cause dust inhalation.

PORTUGUÊS DO BRASIL (Instruções originais)

⚠ **AVISO:**
Leia o manual de instruções da ferramenta elétrica antes de usar o sistema de coleta de pó com ela.

⚠ **PRECAUÇÃO:**
- **Certifique-se de que a ferramenta está desligada e desconectada da rede antes de executar qualquer trabalho nela.** Deixar de fazer isso pode resultar em ferimentos graves decorrentes do acionamento acidental.
- **Acople sempre o filtro ao sistema de coleta de pó.** Deixar de fazer isso levará à inalação de pó.
- **Verifique se o filtro não está danificado.** Deixar de fazer isso poderá levar à inalação de pó.
- **Não aponte o bocal para si mesmo ou para outras pessoas ao soltá-lo pressionando o botão de ajuste da guia.**
- **Não gire o seletor do reservatório de pó enquanto ele estiver sendo removido do sistema de coleta de pó.** Fazer isso poderá levar à inalação de pó.
- **Desligue sempre a ferramenta quando for girar o seletor do reservatório de pó.** Girar o seletor com a ferramenta em funcionamento poderá resultar na perda de controle da ferramenta.
- **Use sempre máscara contra pó quando for descartar o pó.**
- **Esvazie o reservatório de pó regularmente, antes que ele fique cheio.** Deixar de fazer isso poderá diminuir o desempenho da coleta de pó, levando à inalação de pó.
- **Como diretriz, troque o filtro por um novo a cada 200 ciclos de enchimento com pó, aproximadamente.** Um filtro entupido reduz o desempenho da coleta de pó, levando à inalação de pó.

FRANÇAIS (Instructions originales)

⚠ **AVERTISSEMENT :**
Lisez le manuel d'instructions de l'outil électrique avant d'utiliser le système d'aspiration des poussières avec l'outil électrique.

⚠ **ATTENTION :**
- **Avant d'effectuer toute intervention sur l'outil, assurez-vous qu'il est hors tension et débranché.** Le non-respect de cette précaution présente un risque de graves blessures en cas de démarrage accidentel.
- **Fixez toujours le filtre sur le système d'aspiration des poussières.** Le non-respect de cette précaution entraîne une inhalation de poussières.
- **Vérifiez que le filtre n'est pas endommagé.** Le non-respect de cette précaution entraîne une inhalation de poussières.
- **Ne dirigez pas la buse vers vous-même ou d'autres personnes lorsque vous la relâchez en appuyant sur le bouton de réglage du guide.**
- **Ne tournez pas la molette sur le logement à poussières alors qu'il est retiré du système d'aspiration des poussières.** Cela entraîne une inhalation de poussières.

- **Éteignez toujours l'outil avant de tourner la molette sur le logement à poussières.** Si vous tournez la molette alors que l'outil fonctionne, vous risquez de perdre la maîtrise de l'outil.
- **Portez un masque anti-poussière lorsque vous éliminez les poussières.**
- **Videz régulièrement le logement à poussières avant qu'il ne soit plein.** Le non-respect de cette précaution peut réduire les performances d'aspiration des poussières et entraîner une inhalation de poussières.
- **Remplacez le filtre par un neuf après avoir aspiré environ 200 fois la poussière à titre indicatif.** Un filtre bouché diminue les performances d'aspiration des poussières et entraîne une inhalation de poussières.

DEUTSCH (Original-Anleitung)

⚠ **WARNUNG:**
Lesen Sie die Gebrauchsanleitung des Elektrowerkzeugs durch, bevor Sie die Staubabsaugung mit dem Elektrowerkzeug benutzen.

⚠ **VORSICHT:**
- **Vergewissern Sie sich vor der Ausführung von Arbeiten am Werkzeug, dass das Werkzeug ausgeschaltet und vom Stromnetz getrennt ist.** Anderenfalls kann es zu schweren Personenschäden durch versehentliches Anlaufen kommen.
- **Bringen Sie stets den Filter an der Staubabsaugung an.** Anderenfalls kommt es zu Einatmen von Staub.
- **Überprüfen Sie, dass der Filter nicht beschädigt ist.** Anderenfalls kann es zu Einatmen von Staub kommen.
- **Richten Sie die Düse nicht auf sich selbst oder andere Personen, wenn Sie die Düse durch Drücken des Führungseinstellknopfes freigeben.**
- **Drehen Sie nicht das Einstellrad am Staubsammelbehälter, während der Staubsammelbehälter von der Staubabsaugung entfernt ist.** Anderenfalls kommt es zu Einatmen von Staub.
- **Schalten Sie stets das Werkzeug aus, wenn Sie das Einstellrad am Staubsammelbehälter drehen.** Drehen des Einstellrads bei laufendem Werkzeug kann zum Verlust der Kontrolle über das Werkzeug führen.
- **Tragen Sie beim Entsorgen von Staub eine Staubmaske.**
- **Leeren Sie den Staubsammelbehälter regelmäßig, bevor er voll wird.** Anderenfalls kann die Staubsammelleistung nachlassen, so dass es zu Einatmen von Staub kommt.
- **Ersetzen Sie den Filter als Richtlinie nach etwa 200 Staubfüllungen durch einen neuen.** Ein verstopfter Filter verringert die Staubabsaugleistung und kann Einatmen von Staub verursachen.

ITALIANO (Istruzioni originali)

⚠ **AVVERTENZA:**
Leggere le istruzioni per l'uso dell'utensile elettrico, prima di utilizzare il sistema di raccolta polveri con l'utensile elettrico.

⚠ **ATTENZIONE:**
- **Accertarsi che l'utensile sia spento e scollegato dall'alimentazione elettrica, prima di eseguire qualsiasi lavoro sull'utensile.** La mancata osservanza di questa indicazione potrebbe causare gravi lesioni personali dovute all'avvio accidentale.
- **Montare sempre il filtro sul sistema di raccolta polveri.** La mancata osservanza di questa indicazione causa l'inalazione delle polveri.
- **Controllare che il filtro non sia danneggiato.** La mancata osservanza di questa indicazione potrebbe causare l'inalazione delle polveri.
- **Non puntare la bocchetta verso se stessi o altri quando si intende sganciare la bocchetta premendo il pulsante di regolazione della guida.**
- **Non ruotare la manopola sul contenitore delle polveri mentre quest'ultimo è rimosso dal sistema di raccolta polveri.** In caso contrario, si causa l'inalazione delle polveri.
- **Spegnere sempre l'utensile quando si intende ruotare la manopola sul contenitore delle polveri.** Qualora si ruoti la manopola mentre l'utensile è in funzione, si potrebbe causare la perdita di controllo dell'utensile.
- **Indossare una maschera antipolvere, quando si intende smaltire le polveri.**
- **Svuotare a intervalli regolari il contenitore delle polveri prima che quest'ultimo si riempia completamente.** La mancata osservanza di questa indicazione potrebbe ridurre le prestazioni di raccolta delle polveri e causare, di conseguenza, l'inalazione delle polveri.
- **Sostituire il filtro con uno nuovo dopo circa 200 utilizzi di raccolta polveri, come indicazione di massima.** Un filtro intasato riduce le prestazioni di raccolta delle polveri e causa, di conseguenza, l'inalazione delle polveri.

NEDERLANDS (Originele instructies)

⚠ **WAARSCHUWING:**
Lees de gebruiksaanwijzing van het elektrisch gereedschap voordat u het stofopvangsysteem gebruikt met het elektrisch gereedschap.

⚠ **LET OP:**
- **Zorg dat het gereedschap is uitgeschakeld en dat de stekker uit het stopcontact is getrokken alvorens enige werkzaamheden aan het gereedschap te verrichten.** Als u dat niet doet, kan dat na per ongeluk inschakelen leiden tot ernstig persoonlijk letsel.
- **Breng altijd het filter aan in het stofopvangsysteem.** Als u dat niet doet, leidt dat tot inademing van stof.
- **Verzeker u ervan dat het filter niet beschadigd is.** Als u dat niet doet, kan dat leiden tot inademing van stof.
- **Richt het mondstuk niet op uzelf of anderen wanneer u het mondstuk losmaakt door op de stelknop van de geleider te duwen.**
- **Draai niet aan de knop op de stofdoos terwijl de stofdoos is verwijderd vanaf het stofopvangsysteem.** Als u dat doet, leidt dat tot inademing van stof.
- **Schakel het gereedschap altijd uit voordat u aan de knop op de stofdoos draait.** Als u aan de knop draait terwijl het gereedschap werkt, kunt u de controle over het gereedschap verliezen.
- **Draag een stofmasker wanneer u het stof weggooit.**
- **Maak de stofdoos regelmatig leeg voordat de stofdoos vol raakt.** Als u dat niet doet, kunnen de prestaties van het stofopvangsysteem afnemen en daarna leiden tot inademing van stof.
- **Als richtlijn vervangt u het filter door een nieuwe nadat de stofdoos ongeveer 200 keer is geleegd.** Een verstopt filter verlaagt de prestaties van het stofopvangsysteem en leidt daarna tot inademing van stof.

ESPAÑOL (Instrucciones originales)

⚠ **ADVERTENCIA:**
Lea el manual de instrucciones de la herramienta eléctrica antes de utilizar el sistema de recolección de polvo con la herramienta eléctrica.

⚠ **PRECAUCIÓN:**
- **Asegúrese de que la herramienta está apagada y desenchufada antes de realizar cualquier trabajo en la herramienta.** No hacerlo puede resultar en heridas personales graves a causa de una puesta en marcha accidental.
- **Coloque siempre el filtro en el sistema de recolección de polvo.** En caso contrario ocasionará inhalación de polvo.
- **Compruebe que el filtro no está dañado.** En caso contrario podrá ocasionar inhalación de polvo.
- **No apunte con la boquilla hacia usted u otros cuando libere la boquilla empujando el botón de ajuste de la guía.**
- **No gire el dial del recipiente para polvo mientras el recipiente para polvo está retirado del sistema de recolección de polvo.** Si lo hace ocasionará inhalación de polvo.
- **Apague siempre la herramienta cuando vaya a girar el dial del recipiente para polvo.** Si gira el dial mientras la herramienta está en marcha podrá resultar en la pérdida del control de la herramienta.
- **Póngase máscara contra el polvo cuando deseche el polvo.**
- **Vacíe el recipiente para polvo regularmente antes de que el recipiente para polvo se llene.** En caso contrario es posible que disminuya el rendimiento de la recogida de polvo, y después ocasione inhalación de polvo.
- **Reemplace el filtro con uno nuevo después de 200 veces aproximadamente de llenado de polvo.** Un filtro atascado disminuirá el rendimiento de recogida de polvo, y después ocasionará inhalación de polvo.

PORTUGUÊS (Instruções originais)

⚠ **AVISO:**
Leia o manual de instruções da ferramenta elétrica antes de utilizar o sistema de coleta de pó com a ferramenta elétrica.

⚠ **PRECAUÇÃO:**
- **Assegure sempre de que a ferramenta está desligada e a ficha retirada da tomada antes de realizar qualquer trabalho na ferramenta.** Caso contrário, podem resultar lesões físicas graves decorrentes do arranque acidental.
- **Prenda sempre o filtro ao sistema de coleta de pó.** Caso contrário, haverá inalação de pó.
- **Verifique se o filtro não está danificado.** Caso contrário, pode haver inalação de pó.
- **Não aponte o bocal para si próprio ou para outras pessoas quando soltar o bocal empurrando o botão de ajuste da guia.**

- **Não rode o indicador na caixa do pó enquanto está removida a caixa do pó do sistema de coleta de pó.** Se o fizer, haverá inalação de pó.
- **Desligue sempre a ferramenta quando rodar o indicador na caixa do pó.** Se rodar o indicador enquanto a ferramenta está a funcionar pode resultar em perda de controlo da ferramenta.
- **Utilize proteção respiratória quando eliminar o pó.**
- **Esvazie a caixa do pó regularmente antes de a caixa do pó ficar cheia.** Caso contrário, pode reduzir o desempenho de coleta do pó e, a seguir, provocar inalação de pó.
- **Substitua o filtro por um novo ao fim de aproximadamente 200 vezes de enchimento de pó, como guia.** Um filtro entupido reduz o desempenho da coleta do pó e, a seguir, provoca inalação de pó.

DANSK (Originale instruktioner)

⚠ **ADVARSEL:**
Læs brugervejledningen til maskinen, inden du anvender støvopsamlingssystemet med maskinen.

⚠ **FORSIGTIG:**
- **Sørg for, at maskinen er slukket og frakoblet strømforsyningen, inden du udfører noget arbejde på maskinen.** Hvis du ikke gør det, kan det resultere i alvorlig personskade pga. utilsigtet start.
- **Monter altid filteret til støvopsamlingssystemet.** Gør du ikke det, kan det medføre støvindånding.
- **Kontroller at filteret ikke er beskadiget.** Gør du ikke det, kan det muligvis medføre støvindånding.
- **Ret ikke dysen mod dig selv eller andre, når du frigør dysen ved at trykke på styrjusteringsknappen.**
- **Drej ikke på knappen på støvbakken, mens støvbakken fjernes fra støvopsamlingssystemet.** Dette forårsager støvindånding.
- **Sluk altid for maskinen, når du drejer på knappen på støvbakken.** Drejer du på knappen, mens maskinen kører, kan det medføre tab af kontrol over maskinen.
- **Anvend støvmaske, når du bortskaffer støv.**
- **Tøm støvbakken regelmæssigt, inden støvbakken bliver fyldt op.** Gør du ikke det, kan det muligvis forringe støvopsamlingsydelsen, og derefter forårsage støvindånding.
- **Udskift filteret med et nyt efter ca. 200 gange støvopfyldning som en vejledning.** Et tilstoppet filter forringer støvopsamlingsydelsen, og forårsager derefter støvindånding.

ΕΛΛΗΝΙΚΑ (Πρωτότυπες οδηγίες)

⚠ **ΠΡΟΕΙΔΟΠΟΙΗΣΗ:**
Διαβάστε το εγχειρίδιο οδηγιών του ηλεκτρικού εργαλείου πριν χρησιμοποιήσετε το σύστημα συλλογής σκόνης με το ηλεκτρικό εργαλείο.

⚠ **ΠΡΟΣΟΧΗ:**
- **Να βεβαιώνεστε ότι το εργαλείο είναι απενεργοποιημένο και αποσυνδεδεμένο από την πρίζα πριν εκτελέσετε οποιαδήποτε εργασία στο εργαλείο.** Αν δεν τηρήσετε αυτή την οδηγία, μπορεί να προκληθεί σοβαρός προσωπικός τραυματισμός από την τυχαία εκκίνηση.
- **Να προσαρτάτε πάντα το φίλτρο στο σύστημα συλλογής σκόνης.** Αν δεν τηρήσετε αυτή την οδηγία, μπορεί να προκληθεί εισπνοή της σκόνης.
- **Ελέγξτε ότι το φίλτρο δεν είναι κατεστραμμένο.** Αν δεν τηρήσετε αυτή την οδηγία, μπορεί να προκληθεί εισπνοή της σκόνης.
- **Μην στρέφετε το ακροφύσιο προς το μέρος σας ή προς άλλους όταν απελευθερώνετε το ακροφύσιο πατώντας το κουμπί ρύθμισης οδηγού.**
- **Μην γυρίσετε τον επιλογέα στη θήκη σκόνης ενώ η θήκη σκόνης έχει αφαιρεθεί από το σύστημα συλλογής σκόνης.** Αν το κάνετε αυτό, μπορεί να προκληθεί εισπνοή της σκόνης.
- **Να σβήνετε πάντα το εργαλείο όταν γυρίζετε τον επιλογέα στη θήκη σκόνης.** Αν γυρίσετε τον επιλογέα ενώ το εργαλείο λειτουργεί, μπορεί να έχει ως αποτέλεσμα την απώλεια ελέγχου του εργαλείου.
- **Να φοράτε μάσκα για τη σκόνη όταν απορρίπτετε τη σκόνη.**
- **Να αδειάζετε τη θήκη σκόνης τακτικά πριν γεμίσει η θήκη σκόνης.** Αν δεν τηρήσετε αυτή την οδηγία, μπορεί να μειωθεί η απόδοση συλλογής σκόνης και μετά να προκληθεί εισπνοή της σκόνης.
- **Ως οδηγό, να αντικαθιστάτε το φίλτρο με ένα καινούριο μετά από περίπου 200 φορές πλήρωσής του με σκόνη.** Ένα φραγμένο φίλτρο μειώνει την απόδοση συλλογής σκόνης και μετά προκαλεί εισπνοή της σκόνης.

TÜRKÇE (Orijinal kılavuz)

⚠ **UYARI:**
Toz toplama sistemini elektrikli aletle kullanmadan önce elektrikli aletin kullanım kılavuzunu okuyun.

⚠ **DİKKAT:**
- **Alet üzerinde herhangi bir işlem gerçekleştirmeden önce aletin kapalı ve fişinin çekili olduğundan emin olun.** Aksi takdirde kazara çalıştırmaktan kaynaklanan ciddi kişisel yaralanmalar gerçekleşebilir.
- **Toz toplama sistemine daima filtre takın.** Bunu yapmamak tozu solumanıza neden olur.
- **Filtrenin sağlam olup olmadığını kontrol edin.** Aksi takdirde tozu solumak durumunda kalabilirsiniz.
- **Kılavuz ayarlama düğmesine basarak nozıl kısmını serbest bırakırken nozılı kendinize ya da başkalarına doğrultmayın.**
- **Toz kabı toz toplama sisteminden çıkarılmış durumdayken toz kabı üzerindeki kadranı açık duruma getirmeyin.** Bunu yapmak tozu solumanıza neden olur.
- **Toz kabı üzerindeki kadranı açık duruma getirirken daima aleti kapatın.** Alet çalışırken kadranı döndürmek aletin kontrolünü kaybetmeye neden olabilir.
- **Tozu boşaltırken daima toz maskesi takın.**
- **Toz kabının dolmasını beklemeden düzenli aralıklarla toz kabını boşaltın.** Aksi takdirde toz toplama performansı düşebilir ve bu durum da tozu solumanıza neden olur.
- **Yaklaşık 200 toz toplama işleminin ardından filtreyi yenisiyle değiştirin.** Tıkalı bir filtre toz toplama performansını düşebilir ve bu durum da tozu solumanıza neden olur.

SVENSKA (Ursprunglig bruksanvisning)

⚠ **VARNING:**
Läs igenom verktygets bruksanvisning innan du använder dammuppsamlingssystemet tillsammans med verktyget.

⚠ **VAR FÖRSIKTIG:**
- **Kontrollera att verktyget är avstängt och stickkontakten utdragen innan du utför någon form av arbete på verktyget.** Annars finns det risk för allvarliga personskador om verktyget skulle råka sätta igång av misstag.
- **Montera alltid filtret på dammuppsamlingssystemet.** Annars finns det risk för damminandning.
- **Kontrollera att filtret inte är skadat.** Annars finns det risk för damminandning.
- **Rikta aldrig munstycket mot dig själv eller någon annan när frigör munstycket genom att trycka på guidejusterknappen.**
- **Vrid inte på ratten på dammboxen när dammboxen är avtagen från dammuppsamlingssystemet.** Det medför risk för damminandning.
- **Stäng alltid av verktyget innan du vrider på ratten på dammboxen.** Om man vrider på ratten medan verktyget är igång kan man förlora kontrollen över verktyget.
- **Använd andningsskydd när du tömmer dammboxen.**
- **Töm dammboxen regelbundet innan den blir full.** Annars sjunker dammuppsamlingsförmågan, vilket medför risk för damminandning.
- **Byt ut filtret mot ett nytt efter ungefär 200 dammtömningar, som ett riktmärke.** Om filtret är igensatt sjunker dammuppsamlingsförmågan, vilket medför risk för damminandning.

NORSK (Originalinstruksjoner)

⚠ **ADVARSEL:**
Les bruksanvisningen for elektroverktøyet før du bruker støvoppsamlingssystemet sammen med elektroverktøyet.

⚠ **FORSIKTIG:**
- **Kontroller at verktøyet er slått av og plugget fra før arbeid på verktøyet utføres.** Hvis dette ikke følges, kan det forekomme alvorlig personskade på grunn av utilsiktet oppstart.
- **Monter alltid filteret på støvoppsamlingssystemet.** Hvis dette ikke gjøres, vil du kunne puste inn støv.
- **Kontroller at filteret ikke er skadet.** Hvis dette ikke gjøres, kan det hende at du puster inn støv.
- **Ikke vend dysen mot deg selv eller andre når du avsikrer dysen ved å skyve styrejusteringsknappen.**
- **Ikke drei kontrollhjulet på støvbeholderen når støvbeholderen er fjernet fra støvoppsamlingssystemet.** Det vil føre til at du puster inn støv.
- **Slå alltid av verktøyet når du dreier kontrollhjulet på støvbeholderen.** Hvis kontrollhjulet dreies mens verktøyet går, kan du miste kontroll over verktøyet.
- **Bruk støvmaske når du avhender støv.**

- **Tøm støvbeholderen med jevne mellomrom før støvbeholderen blir full.** Hvis dette ikke gjøres, kan støvoppsamlingsevnen bli redusert, og du vil kunne puste inn støv.
- **Som en retningslinje, bør filteret erstattes med et nytt etter at det er fylt opp støv ca. 200 ganger.** Et tilstoppet filter reduserer støvoppsamlingsevnen, og kan føre til at du puster inn støv.

SUOMI (Alkuperäiset ohjeet)

⚠ **VAROITUS:**
Lue sähkötyökalun käyttöohje ennen kuin käytät pölynkeräysjärjestelmää sähkötyökalun kanssa.

⚠ **HUOMIO:**
- **Varmista, että työkalu on pois päältä ja irrotettu pistorasiasta ennen minkäänlaisten huoltotoimenpiteiden tekemistä työkalulle.** Tämän noudattamatta jättäminen voi johtaa vakavaan henkilövahinkoon tahattoman käynnistymisen takia.
- **Kiinnitä aina suodatin pölynkeräysjärjestelmään.** Tämän noudattamatta jättäminen aiheuttaa pölyn hengittämisen.
- **Tarkista, ettei suodatin ole vaurioitunut.** Tämän noudattamatta jättäminen voi aiheuttaa pölyn hengittämisen.
- **Älä suuntaa suutinta itseesi tai muihin, kun vapautat suuttimen painamalla ohjaimen säätöpainiketta.**
- **Älä käännä pölylaatikon valitsinta silloin, kun pölylaatikko on poistettu pölynkeräysjärjestelmästä.** Tämän tekeminen aiheuttaa pölyn hengittämisen.
- **Kytke työkalu aina pois päältä, kun käännät pölylaatikon valitsinta.** Valitsimen kääntäminen työkalun ollessa päällä voi johtaa työkalun hallinnan menettämiseen.
- **Käytä pölynaamaria, kun hävität pölyä.**
- **Tyhjennä pölylaatikko säännöllisesti ennen kuin pölylaatikko tulee täyteen.** Tämän noudattamatta jättäminen voi heikentää pölynkeräyksen suoritustehoa ja aiheuttaa sitten pölyn hengittämisen.
- **Vaihda suodatin uuteen noin 200 pölyntäyttymiskerran jälkeen, tämä on ohjeellinen.** Tukossa oleva suodatin heikentää pölynkeräyksen suoritustehoa ja aiheuttaa sitten pölyn hengittämisen.

LATVIEŠU (Tulkojums no oriģinālvalodas)

⚠ **BRĪDINĀJUMS!**
Pirms putekļu savākšanas sistēmas izmantošanas kopā ar elektroinstrumentu izlasiet elektroinstrumenta lietošanas instrukciju.

⚠ **UZMANĪBU!**
- **Pirms darba veikšanas ar instrumentu vienmēr pārliecinieties, vai tas ir izslēgts un atvienots no strāvas.** Pretējā gadījumā varat gūt smagas traumas nejaušas ieslēgšanās gadījumā.
- **Vienmēr pievienojiet filtru putekļu savākšanas sistēmai.** Pretējā gadījumā varat ieelpot putekļus.
- **Pārbaudiet, vai filtrs nav bojāts.** Pretējā gadījumā varat ieelpot putekļus.
- **Nevirziet sprauslu pret sevi vai citiem, kad atvienojat sprauslu, nospiežot vadotnes regulēšanas pogu.**
- **Negrieziet ripu uz putekļu tvertnes, kamēr putekļu tvertne ir noņemta no putekļu savākšanas sistēmas.** Pretējā gadījumā varat ieelpot putekļus.
- **Vienmēr izslēdziet instrumentu, kad pagriežat ripu uz putekļu tvertnes.** Pagriežot ripu instrumenta darbības laikā var zaudēt kontroli pār instrumentu.
- **Valkājiet putekļu masku, kad atbrīvojaties no putekļiem.**
- **Regulāri iztukšojiet putekļu tvertni, pirms tā kļūst pilna.** Pretējā gadījumā var pasliktināties putekļu vākšanas veiktspēja, kas izraisīs putekļu ieelpošanu.
- **Nomainiet filtru pēc aptuveni 200 uzpildīšanas reizēm.** Nosprostots filtrs samazina putekļu vākšanas veiktspēju un izraisa putekļu ieelpošanu.

LIETUVIŲ KALBA (Originalios instrukcijos vertimas)

⚠ **ĮSPĖJIMAS!**
Prieš pradėdami naudoti dulkių surinkimo sistemą su elektriniu įrankiu, perskaitykite šio naudojimo instrukciją.

⚠ **ATSARGIAI!**
- **Prieš pradėdami vykdyti bet kokius darbus su įrankiu, pasirūpinkite, kad jis būtų išjungtas ir atjungtas nuo tinklo.** Kitaip galima sunkiai susižaloti, netyčia įjungus įrenginį.
- **Būtinai prijunkite filtrą prie dulkių surinkimo sistemos.** Priešingu atveju galite įkvėpti dulkių.
- **Patikrinkite, ar filtras neapgadintas.** Priešingu atveju galite įkvėpti dulkių.

- **Išleisdami antgalį ar spausdami kreiptuvo reguliavimo mygtuką, nenukreipkite antgalio į save ar kitus asmenis.**
- **Nesukite dulkių rinktuvo ratuko, kai šis nuimtas nuo dulkių surinkimo sistemos.** Priešingu atveju galite įkvėpti dulkių.
- **Prieš sukdami ratuką ant dulkių rinktuvo, būtinai išjunkite įrankį.** Jei mėginsite sukti ratuką veikiant įrankiui, galite prarasti įrankio kontrolę.
- **Išpildami dulkes, dėvėkite dulkių kaukę.**
- **Reguliariai ištuštinkite dulkių rinktuvą, kad jis neužsipildytų.** Priešingu atveju gali sumažėti dulkių surinkimo našumas ir galite įkvėpti dulkių.
- **Maždaug 200 kartų išpylę dulkes, pakeiskite filtrą nauju.** Užsikimšus filtrui, mažėja dulkių surinkimo našumas ir rizikuojama įkvėpti dulkių.

EESTI (Originaaljuhend)

⚠ **HOIATUS!**
Enne tolmukogumissüsteemi kasutamist koos mootortööriistaga lugege kindlasti läbi mootortööriista kasutusjuhend.

⚠ **ETTEVAATUST!**
- **Veenduge enne tööriistaga seonduvate toimingute alustamist, et see on välja lülitatud ja toiteallikast lahutatud.** Vastasel juhul riskite soovimatust käivitamisest põhjustatud raskete kehavigastustega.
- **Ühendage filter tolmukogumissüsteemiga.** Vastasel juhul võite sisse hingata tolmu.
- **Veenduge, et filter pole kahjustatud.** Vastasel juhul võite sisse hingata tolmu.
- **Ärge suunake otsakut enda ega teiste suunas, kui seda juhiku seadistusnuppu vajutades vabastate.**
- **Ärge keerake tolmukoguri ketaslülitit, kui tolmukogur on hetkel tolmukogumissüsteemi küljest eemaldatud.** Vastasel juhul võite sisse hingata tolmu.
- **Lülitage tööriist välja enne, kui tolmukoguri ketaslülitit keerate.** Töötava tööriista ketaslülitit keerates võite kaotada kontrolli tööriista üle.
- **Kasutage tolmukoguri tühjendamise ajal tolmumaski.**
- **Tühjendage tolmukogurit korraliselt enne, kui see täis saab.** Vastasel juhul võib väheneda tööriista tolmukogumisvõime ja võite sisse hingata tolmu.
- **Üldiselt soovitame filtri uue vastu vahetada siis, kui seda on tolmust puhastatud umbes 200 korda.** Ummistunud filter võib väheneda tööriista tolmukogumisvõimet ja võite sisse hingata tolmu.

POLSKI (Oryginalna instrukcja)

⚠ **OSTRZEŻENIE:**
Przed przystąpieniem do użytkowania systemu zbierania pyłu razem z elektronarzędziem należy przeczytać instrukcję obsługi danego elektronarzędzia.

⚠ **OSTROŻNIE:**
- **Przed przystąpieniem do wykonywania jakichkolwiek prac przy narzędziu należy upewnić się, że jest ono wyłączone i odłączone od zasilania.** Zignorowanie tego zalecenia grozi poważnymi obrażeniami ciała w razie przypadkowego uruchomienia.
- **Należy pamiętać, aby w systemie zbierania pyłu był zawsze zamontowany filtr.** Niezastosowanie się do tej zasady grozi wdychaniem pyłu.
- **Sprawdzić, czy filtr nie jest uszkodzony.** Niezastosowanie się do tej zasady grozi wdychaniem pyłu.
- **Dyszy zwalnianej naciśnięciem przycisku regulacji prowadnicy nie wolno kierować na siebie lub inne osoby.**
- **Pokrętłem na zbiorniku na pył nie wolno obracać po wymontowaniu zbiornika na pył z systemu zbierania pyłu.** W przeciwnym razie może dojść do wdychania pyłu.
- **Przed obróceniem pokrętła na zbiorniku na pył należy zawsze pamiętać o wyłączeniu narzędzia.** Obrócenie pokrętła przy uruchomionym narzędziu grozi utratą kontroli nad narzędziem.
- **Przed przystąpieniem do usuwania pyłu należy założyć maskę przeciwpyłową.**
- **Zbiornik na pył należy regularnie opróżniać zanim przepełni się.** Niezastosowanie się do tej zasady grozi obniżeniem wydajności zbierania pyłu, a w konsekwencji może przyczynić się do wdychania pyłu.
- **Jako wytyczną można przyjąć, że filtr należy wymienić na nowy mniej więcej po każdych 200 zapełnieniach się zbiornika.** Zapchany filtr obniża wydajność zbierania pyłu, a w konsekwencji przyczynia się do wdychania pyłu.

MAGYAR (Eredeti útmutató)

⚠ **VIGYÁZAT:**
Olvassa el a kéziszerszám használati utasítását, mielőtt használni kezdené a porgyűjtő rendszert a kéziszerszámmal.

⚠ **FIGYELEM:**
- **Mielőtt munkát végezne a szerszámon, gondoskodjon róla, hogy a szerszám ki van kapcsolva, és ki van húzva a konnektorból.** Ha ezt elmulasztja, akkor a szerszám véletlenül elindulhat, és súlyos személyi sérülést okozhat.
- **Mindig szerelje fel a szűrőt a porgyűjtő rendszerre.** Ha nem tesz így, az por belégzéséhez vezet.
- **Ellenőrizze, hogy a szűrő ép.** Ha nem tesz így, az por belégzéséhez vezethet.
- **Ne irányítsa a szívófejet maga vagy mások felé, amikor a vezetőállító gomb megnyomásával kioldja a helyéről a szívófejet.**
- **Ne fordítsa el a portartályon lévő forgógombot, miközben a portartályt eltávolítja a porgyűjtő rendszerről.** Ha mégis így tesz, az por belégzéséhez vezet.
- **Mindig kapcsolja ki a szerszámot, amikor elfordítja a portartályon lévő forgógombot.** Ha a szerszám működése közben fordítja el a forgógombot, akkor elveszítheti az irányítást a szerszám felett.
- **A por leürítésekor viseljen porvédő maszkot.**
- **A portartály rendszeresen ürítse ki, még mielőtt megtelne.** Ha ezt elmulasztja, az a szívóteljesítmény gyengülésével járhat, és por belégzését okozhatja.
- **Cserélje újra a szűrőt, miután körülbelül 200 alkalommal megtelt porral.** A szűrő eltömődése rontja a szívóteljesítményt, és a por belégzését okozza.

SLOVENSKY (Pôvodný návod)

⚠ **VÝSTRAHA:**
Pred použitím systému odsávania prachu s elektrickým náradím si prečítajte návod na obsluhu elektrického náradia.

⚠ **POZOR:**
- **Pred vykonávaním akejkoľvek práce na náradí sa vždy uistite, že je náradie vypnuté a odpojené od elektrickej zásuvky.** V opačnom prípade môže dôjsť k vážnemu zraneniu osôb v dôsledku náhodného spustenia zariadenia.
- **Vždy pripojte filter k systému odsávania prachu.** V opačnom prípade dôjde k vdýchnutiu prachu.
- **Skontrolujte, či filter nie je poškodený.** V opačnom prípade môže dôjsť k vdýchnutiu prachu.
- **Pri uvoľňovaní dýzy stláčaním tlačidla nastavenia vodiaceho prvku nemierte dýzou na seba ani na ostatných.**
- **Neotáčajte otočný ovládač na nádobe na prach, pokiaľ je nádoba na prach odstránená zo systému odsávania prachu.** Takéto konanie spôsobí vdýchnutie prachu.
- **Pri otáčaní otočného ovládača na nádobe na prach vždy vypnite elektrické náradie.** Otočenie otočného ovládača počas náradia v činnosti môže viesť k strate kontroly nad náradím.
- **Pri likvidácii prachu používajte ochranu dýchacieho ústrojenstva.**
- **Pravidelne vyprázdňujte nádobu na prach, aby nedošlo k jej úplnému zaplneniu.** V opačnom prípade sa môže znížiť výkon odsávania prachu a potom spôsobiť vdýchnutie prachu.
- **Filter vymeňte za nový približne po 200 naplneniach prachom ako orientačné pravidlo.** Upchatý filter zníži výkon odsávania prachu a potom spôsobí vdýchnutie prachu.

ČESKY (Původní návod)

⚠ **VAROVÁNÍ:**
Před použitím systému k odsávání prachu s elektrickým nářadím si přečtěte návod k obsluze k nářadí.

⚠ **UPOZORNĚNÍ:**
- **Než začnete s nástrojem provádět jakékoli práce, přesvědčte se, že je vypnutý a odpojený od sítě.** Pokud tak neučiníte, může dojít k závažnému poranění způsobenému náhodným spuštěním.
- **K systému na odsávání prachu vždy připojte filtr.** Jinak dojde ke vdechnutí prachu.
- **Ověřte si, že filtr není poškozený.** Jinak může dojít ke vdechnutí prachu.
- **Při uvolňování trysky tlačítkem k seřízení vodítka nemiřte tryskou na sebe ani na jiné osoby.**
- **Pokud je ze systému k odsávání prachu odebrán zásobník na prach, neotáčejte ovladačem.** Jinak by došlo ke vdechnutí prachu.
- **Při otáčení ovladače na zásobníku na prach vždy nástroj vypněte.** Při otáčení ovladače při spuštění nástroje může dojít ke ztrátě kontroly nad strojem.
- **Při likvidaci prachu noste ochrannou masku proti prachu.**

- **Zásobník na prach pravidelně prachem vyprazdňujte ještě před jeho úplným naplněním.** V opačném případě může dojít ke snížení účinnosti odsávání prachu a poté k jeho vdechnutí.
- **Přibližně po 200 cyklech naplnění prachem doporučujeme výměnu filtru za nový.** Zanesený filtr sníží účinnost odsávání prachu a poté způsobí jeho vdechnutí.

SLOVENSKO (Prevod originalnih navodil)

⚠ **OPOZORILO:**
Pred uporabo sistema za zbiranje prahu z električnim orodjem preberite navodila za uporabo električnega orodja.

⚠ **POZOR:**
- **Pred vsakim delom na orodju se prepričajte, da je orodje izklopljeno in izključeno iz električnega omrežja.** Če tega ne storite, lahko pride zaradi nenamernega zagona do resnih telesnih poškodb.
- **Na sistem za zbiranje prahu vedno namestite filter.** Če tega ne storite, lahko pride do vdihavanja prahu.
- **Preverite, da filter ni poškodovan.** Če tega ne storite, lahko pride do vdihavanja prahu.
- **Kadar sprostite šobo s pritiskom na gumb za prilagoditev, šobe ne usmerjajte proti sebi ali drugim.**
- **Ne obračajte gumba na zbiralniku za prah, kadar je zbiralnik za prah odstranjen iz sistema za zbiranje prahu.** S tem boste povzročili vdihavanje prahu.
- **Kadar obračate gumb na zbiralniku za prah, vedno izklopite orodje.** Z obračanjem gumba med delovanjem orodja lahko izgubite nadzor nad orodjem.
- **Pri odstranjevanju prahu nosite masko za prah.**
- **Zbiralnik za prah redno izpraznite, preden se ta povsem napolni.** Če tega ne storite, se lahko učinkovitost zbiranja prahu zmanjša, kar lahko povzroči vdihavanje prahu.
- **Filter zamenjajte z novim po približno 200-kratni napolnitvi s prahom.** Zamašen filter zmanjša učinkovitost zbiranja prahu, kar lahko povzroči vdihavanje prahu.

SHQIP (Udhëzimet origjinale)

⚠ **PARALAJMËRIM:**
Lexoni manualin e udhëzimeve të veglës elektrike para përdorimit të sistemit të pluhur-mbledhëses me veglën elektrike.

⚠ **KUJDES:**
- **Sigurohuni që vegla të jetë fikur dhe hequr nga priza para se të kryeni ndonjë veprim në të.** Në rast se nuk veproni kështu, ndezja aksidentale mund të shkaktojë lëndime të rënda personale.
- **Gjithmonë vendoseni filtrin në sistemin e pluhur-mbledhëses.** Në rast se nuk veproni kështu, kjo mund të shkaktojë thithje të pluhurit.
- **Kontrolloni që filtri të mos jetë i dëmtuar.** Në rast se nuk veproni kështu, kjo mund të shkaktojë thithje të pluhurit.
- **Mos e drejtoni grykën nga vetja ose të tjerët, kur e hiqni atë, duke shtypur butonin e rregullimit të udhëzuesit.**
- **Mos e ktheni rrotulluesin në enën e pluhurit, ndërsa ena e pluhurit është hequr nga sistemi i pluhur-mbledhëses.** Duke vepruar kështu, shkaktoni thithje të pluhurit.
- **Gjithmonë fikeni veglën kur ktheni rrotulluesin në enën e pluhurit.** Kthimi i rrotulluesit ndërsa vegla është ndezur mund të shkaktojë humbje të kontrollit të veglës.
- **Përdorni pajisje mbrojtëse të frymëmarrjes gjatë pastrimit të enës së pluhurit.**
- **Pastrojeni rregullisht enën e pluhurit para se ajo të mbushet plotësisht.** Në rast se nuk veproni kështu, kjo mund të ndikojë në performancën e pluhur-mbledhëses, dhe të shkaktojë thithje të pluhurit.
- **Udhëzohet që të zëvendësoni filtrin me një të ri pas rreth 200 ciklesh mbushjeje dhe zbrazjeje të tij.** Një filtër i bllokuar ndikon në performancën e pluhur-mbledhëses, dhe më pas shkakton thithje të pluhurit.

БЪЛГАРСКИ (Оригинални инструкции)

⚠ **ПРЕДУПРЕЖДЕНИЕ:**
Прочетете ръководството за експлоатация на електрическия уред, преди да използвате прахоуловителната система с него.

⚠ **ВНИМАНИЕ:**
- **Проверявайте дали уредът е изключен и щепселът е изваден от електрическия контакт, преди да извършвате каквито и да е действия по уреда.** Пропускане на тази проверка може да доведе до сериозни наранявания при случайно стартиране.

- **Винаги поставяйте филтъра към прахоуловителната система.** Неспазването на тази препоръка ще доведе до вдишване на прах.
- **Проверете дали филтърът не е повреден.** Неспазването на тази препоръка може да доведе до вдишване на прах.
- **Не насочвайте дюзата към себе си или други хора, когато освобождавате дюзата чрез натискане на бутона за регулиране на водача.**
- **Не въртете копчето на контейнера за прах, докато сваляте контейнера за прах от прахоуловителната система.** Неспазването на тази препоръка ще доведе до вдишване на прах.
- **Винаги изключвайте уреда, преди да завъртите копчето на контейнера за прах.** Завъртане на копчето, докато уредът работи, може да доведе до загуба на контрола върху уреда.
- **Носете прахозащитна маска, когато изхвърляте праха.**
- **Редовно изпразвайте контейнера за прах, преди да се напълни догоре.** Неспазването на тази препоръка може да намали ефективността на събирането на прах и да доведе до вдишване на прах.
- **Сменяйте филтъра с нов на приблизително 200 пълнения на контейнера за прах.** Задръстен филтър ще намали ефективността на събирането на прах и ще доведе до вдишване на прах.

HRVATSKI (Originalne upute)

⚠ **UPOZORENJE:**
Pročitajte upute za korištenje električnog alata prije korištenja sustava za skupljanje prašine s alatom.

⚠ **OPREZ:**
- **Uvijek pazite da je alat isključen i da je isključen iz struje prije bilo kakvog rada na alatu.** Ako se ne pridržavate upozorenja, može doći do ozbiljnih ozljeda uzrokovanih slučajnim pokretanjem.
- **Uvijek pričvrstite filtar na sustav za skupljanje prašine.** Ako to ne učinite, može doći do udisanja prašine.
- **Provjerite da filtar nije oštećen.** Ako to ne učinite, može doći do udisanja prašine.
- **Ne upirite mlaznicu prema sebi ili drugima pri otpuštanju mlaznice pritiskanjem tipke za podešavanje vodilice.**
- **Ne okrećite brojčanik na spremniku za prašinu, dok je spremnik za skupljanje prašine odvojen od sustava.** Ako to učinite, može doći do udisanja prašine.
- **Uvijek isključite alat pri okretanju brojčanika na spremniku za prašinu.** Okretanje brojčanika dok je alat uključen može dovesti do gubitka kontrole nad alatom.
- **Pri pražnjenju spremnika za prašinu koristite masku za zaštitu od udisanja prašine.**
- **Redovno praznite spremnik za prašinu prije nego što se u potpunosti napuni.** Ako to ne učinite, može doći do smanjenja učinkovitosti pri prikupljanju prašine te do udisanja prašine.
- **Zamijenite filtar novim nakon otprilike 200 pražnjenja spremnika.** Začepljeni filtar smanjuje učinkovitost prikupljanja prašine, te stoga može uzrokovati udisanje prašine.

МАКЕДОНСКИ (Оригинални упатства)

⚠ **ПРЕДУПРЕДУВАЊЕ:**
Прочитајте го упатството за работа на електричниот алат пред да го користите системот за собирање прашина со електричниот алат.

⚠ **ВНИМАНИЕ:**
- **Осигурете се дека алатот е изгасен и исклучен од напојување пред да вршите каква било работа на алатот.** Доколку не направите така може да дојде до сериозна лична повреда од случајно вклучување.
- **Секогаш прикачувајте го филтерот на системот за собирање прашина.** Доколку не направите така може да дојде до вдишување прашина.
- **Уверете се дека филтерот не е оштетен.** Доколку не направите така може да дојде до вдишување прашина.
- **Не насочувајте ја млазницата кон себеси или кон други кога ќе ја ослободите млазницата со притискање на копчето за прилагодување на водилката.**
- **Не вклучувајте го регулаторот на садот за прашина додека садот за прашина се отстранува од системот за собирање прашина.** Доколку направите така може да дојде до вдишување прашина.
- **Секогаш исклучувајте го алатот кога го вртите регулаторот на садот за прашина.** Вртењето на регулаторот додека алатот работи може да доведе до губење на контролата врз алатот.
- **Носете маска за заштита од прашина кога ја фрлате прашината.**
- **Редовно празнете го садот за прашина пред да се наполни садот за прашина.** Доколку не направите така може да се намалат резултатите од собирањето прашина, а потоа да дојде до вдишување прашина.
- **Заменете го филтерот со нов по приближно 200 полнења со прашина како водич.** Затнат филтер ги намалува резултатите од собирањето прашина, а потоа доведува до вдишување прашина.

СРПСКИ (Оригинална упутства)

⚠ **УПОЗОРЕЊЕ:**
Обавезно прочитајте упутство за електричну алатку пре коришћења система за прикупљање прашине са њом.

⚠ **ОПРЕЗ:**
- **Обавезно искључите алатку и ископчајте напајање пре било каквог рада на алатки.** Уколико то не урадите, она може случајно да се покрене и повреди вас.
- **Обавезно поставите филтер на систем за прикупљање прашине.** Уколико то не урадите, удисаћете прашину.
- **Проверите да ли је филтер оштећен.** Уколико то не урадите, може се десити да удишете прашину.
- **Немојте окретати млазницу ка себи или другима када отпуштате млазницу притиском на дугме за подешавање вођице.**
- **Немојте окретати бројчаник на спремнику за прашину док је спремник за прашину скинут са система за прикупљање прашине.** Тако се може десити да удишете прашину.
- **Обавезно искључите алатку ако окрећете бројчаник на спремнику за прашину.** Окретање бројчаника док алатка ради може да доведе до губитка контроле над алатком.
- **Носите маску за прашину приликом одлагања прашине.**
- **Редовно празните спремник за прашину пре него што се напуни.** Уколико то не будете радили, прикупљање прашине се може смањити и може се десити да удишете прашину.
- **Нека вам смерница буде да би филтер требало да се замени након отприлике 200 пута испуњавања прашином.** Зачепљени филтер смањује учинак прикупљања прашине и затим узрокује удисање прашине.

ROMÂNĂ (Instrucţiuni originale)

⚠ **AVERTISMENT:**
Citiţi manualul de instrucţiuni al uneltei electrice înainte de a utiliza sistemul de aspirare a prafului cu unealta electrică.

⚠ **ATENŢIE:**
- **Înainte de a efectua lucrări asupra uneltei, verificaţi dacă aceasta este oprită şi cablul de alimentare scos din priză.** În caz contrar, unealta poate porni accidental şi poate cauza vătămări corporale grave.
- **Montaţi întotdeauna filtrul la sistemul de aspirare a prafului.** În caz contrar, utilizatorul va inhala praf.
- **Verificaţi dacă filtrul este în bună stare.** În caz contrar, utilizatorul poate inhala praf.
- **Nu îndreptaţi duza spre dumneavoastră sau spre alte persoane atunci când o îndepărtaţi prin apăsarea butonului de reglare a ghidajului.**
- **Nu răsuciţi capacul rotund de pe colector atunci când scoateţi colectorul din sistemul de aspirare a prafului.** În caz contrar, veţi inhala praf.
- **Opriţi întotdeauna unealta atunci când răsuciţi capacul rotund de pe colector.** Dacă răsuciţi capacul rotund în timp de unealta este în funcţiune, puteţi pierde controlul asupra uneltei.
- **Purtaţi mască antipraf atunci când aruncaţi praful.**
- **Goliţi colectorul periodic, înainte de a se umple.** În caz contrar, capacitatea de aspirare a prafului se poate reduce, iar praful poate fi inhalat de către utilizator.
- **Se recomandă să înlocuiţi filtrul cu unul nou după ce aţi golit colectorul de circa 200 de ori.** Un filtru înfundat scade capacitatea de aspirare şi poate cauza inhalarea prafului.

УКРАЇНСЬКА (Оригінальна інструкція)

⚠ **ПОПЕРЕДЖЕННЯ:**
Перш ніж використовувати пиловловлювальну систему з електроінструментом, прочитайте інструкцію з експлуатації електроінструменту.

⚠ **ЗАСТЕРЕЖЕННЯ:**
- **Перш ніж проводити будь-які роботи з інструментом, обов'язково вимикайте його та відключайте від електромережі.** Недотримання цієї вимоги може призвести до тяжкої травми через випадковий запуск.
- **Обов'язково встановлюйте фільтр на пиловловлювальну систему.** Недотримання цієї вимоги призведе до вдихання пилу.
- **Переконайтесь, що фільтр не пошкоджений.** Недотримання цієї вимоги може призвести до вдихання пилу.

- **Не спрямовуйте насадку на себе або інших людей, коли знімаєте її, натискаючи кнопку регулювання напрямної.**
- **Не обертайте регулятор на пилозбірнику, якщо зняли пилозбірник з пиловловлювальної системи.** Це може призвести до вдихання пилу.
- **Завжди вимикайте інструмент, перш ніж обертати регулятор на пилозбірнику.** Обертання регулятора на увімкненому інструменті може призвести до втрати контролю за інструментом.
- **Під час вичищення пилу одягайте пилозахисну маску.**
- **Регулярно вичищайте пил із пилозбірника, перш ніж він буде заповнений.** Недотримання цієї вимоги може призвести до зменшення ефективності збирання пилу і вдихання пилу.
- **Рекомендується міняти фільтр на новий приблизно через 200 циклів заповнення пилозбірника пилом.** Засмічений фільтр призводить до зменшення ефективності збирання пилу і стане причиною вдихання пилу.

РУССКИЙ (Оригинальная инструкция)

⚠ **ПРЕДОСТЕРЕЖЕНИЕ:**
Прочитайте инструкцию по эксплуатации электрического инструмента перед использованием системы пылеулавливания с электрическим инструментом.

⚠ **ПРЕДУПРЕЖДЕНИЕ:**
- **Убедитесь, что инструмент выключен и отключен от сети перед проведением любых работ на инструменте.** Несоблюдение это требования может привести к серьезной травме из-за случайного запуска инструмента.
- **Обязательно прикрепляйте фильтр к системе пылеулавливания.** Невыполниение этого правила приведет к вдыханию пыли.
- **Проверьте, не поврежден ли фильтр.** Невыполнение этого правила может привести к вдыханию пыли.
- **Не направляйте сопло на себя или других людей, когда выполняется отсоединение сопла при нажатии кнопки регулировки защитного кожуха.**
- **Не поворачивайте диск на пылесборном мешке, когда пылесборный мешок снят с системы пылеулавливания.** Это может привести к вдыханию пыли.
- **Всегда выключайте инструмент при повороте диска на пылесборном мешке.** Поворот диска при работающем инструменте может привести к потере контроля над инструментом.
- **Надевайте пылезащитную маску при удалении пыли.**
- **Регулярно опорожняйте пылесборный мешок до того, как он заполнится.** Несоблюдение этого требования может уменьшить эффективность пылеулавливания, а затем привести к вдыханию пыли.
- **Заменяйте фильтр на новый примерно после 200 раз полного заполнения пылью.** Засоренный фильтр уменьшает эффективность пылеулавливания, а затем приводит к вдыханию пыли.

ҚАЗАҚША (Бастапқы нұсқаулар)

⚠ **АБАЙЛАҢЫЗ:**
Шаң тұту жүйесін электрлік құралмен бірге пайдалану алдында электрлік жүйенің пайдалану жөніндегі нұсқаулығын оқып шығыңыз.

⚠ **САҚ БОЛЫҢЫЗ:**
- **Құралмен кез келген жұмысты орындамай тұрып, оның өшіп тұрғанына және электр желісінен ажыратылғанына көз жеткізу керек.** Осы талап орындалмаса, абайсызда қосылып кету салдарынан адам ауыр жарақат алып қалуы мүмкін.
- **Шаң тұту жүйесіне міндетті түрде сүзгі тағу керек.** Осы талап орындалмаса, адам шаң жұтады.
- **Сүзгінің зақымданбағанына көз жеткізу керек.** Осы талап орындалмаса, адам шаң жұтуы мүмкін.
- **Бағыттауышты реттеу түймешігін басып, қондырманы босатқан кезде, қондырманы өзіңізге немесе басқа адамдарға қарай бағыттауға болмайды.**
- **Шаң ыдысы шаң тұту жүйесінен шешіліп тұрғанда, шаң ыдысындағы дискті бұрауға болмайды.** Бұның салдарынан адам шаң жұтады.
- **Шаң ыдысындағы дискті бұрағанда, құралды міндетті түрде өшіру керек.** Диск құрал істеп тұрғанда бұралса, құрал басқарылмай қалуы мүмкін.
- **Шаңды жойғанда маска кию керек.**
- **Шаң ыдысын толтырмай жүйелі түрде босатып тұру керек.** Осы талап орындалмаса, шаң жинау қабілеті төмендеуі, артынан адам шаң жұтуы мүмкін.
- **Нұсқаулыққа сай шамамен 200 рет шаң жинау процесінен кейін сүзгіні жаңасына ауыстыру керек.** Бітелген сүзгі салдарынан шаң жинау қабілеті төмендеп, артынан адам шаң жұтады.

简体中文（原始说明书）

⚠ 警告：
在将集尘系统用于电动工具之前，请阅读电动工具的使用说明书。

⚠ 注意：
- 在使用工具进行任何作业之前，请确保已关闭工具和拔下电源插头。否则可能会因意外启动而导致严重的人身伤害。
- 请务必将过滤器连接至集尘系统。否则会吸入灰尘。
- 请检查过滤器是否损坏。否则可能会吸入灰尘。
- 按下导轨调节按钮释放喷嘴时，请勿将喷嘴指向自己或他人。
- 从集尘系统取下尘盒时，请勿转动尘盒上的转盘。否则会吸入灰尘。
- 在转动尘盒上的转盘时，请务必关闭工具。工具运转时转动转盘可能会导致工具失去控制。
- 处置灰尘时请戴上防尘口罩。
- 请在尘盒变满之前定期清空尘盒。否则可能会降低集尘性能，并导致吸入灰尘。
- 作为指标，请在灰尘装满约200次之后更换新的过滤器。过滤器堵塞会降低集尘性能，并导致吸入灰尘。

繁體中文（原始說明）

⚠ 警告：
以電動工具使用集塵裝置系統之前，請閱讀電動工具的使用說明書。

⚠ 注意：
- 在工具上進行任何工作之前，務必要關閉工具並拔掉插頭。否則可能會因為意外起動而造成嚴重的人身傷害。
- 集塵裝置系統務必要安裝過濾器。否則會造成吸入灰塵。
- 請確認過濾器未受損。否則可能會造成吸入灰塵。
- 推動導桿調整鈕以鬆開吸嘴時，請勿將吸嘴對著您自己或其他人。
- 將集塵箱從集塵裝置系統拆卸下來時，請勿轉動集塵箱上的轉盤。這樣做可能會造成吸入灰塵。
- 轉動集塵箱上的轉盤時，務必要關閉工具。在工具運轉時轉動轉盤可能會使得工具失控。
- 處理灰塵時請配戴防塵口罩。
- 請在集塵箱裝滿以前定期清空集塵箱。否則可能會降低集塵效能，因而造成吸入灰塵。
- 原則上，大約裝滿200次之後就要將過濾器換新。堵塞的過濾器會降低集塵效能，因而造成吸入灰塵。

한국어（기존 지침）

⚠ 경고:
집진기를 전동 공구와 함께 사용하기 전에 전동 공구의 사용 설명서를 읽으십시오.

⚠ 주의:
- 공구 작업을 수행하기 전에 공구가 꺼져 있고 플러그가 뽑혀 있는지 확인하십시오. 그렇지 않으면 실수로 시작되어 심각한 부상을 입을 수 있습니다.
- 항상 집진기에 필터를 부착하십시오. 그렇지 않으면 먼지를 흡입하게 됩니다.
- 필터가 손상되지 않았는지 확인하십시오. 그렇지 않으면 먼지를 흡입할 수 있습니다.
- 가이드 조정 버튼을 눌러 노즐을 놓을 때 자신이나 다른 사람을 향하지 않도록 하십시오.
- 집진기에서 먼지통을 제거한 상태에서 먼지통의 다이얼을 돌리지 마십시오. 그렇게 하면 먼지를 흡입하게 됩니다.
- 먼지통의 다이얼을 돌릴 때는 항상 도구를 끄십시오. 공구 작동 중 다이얼을 돌리면 공구를 제어하지 못할 수도 있습니다.
- 먼지를 처리할 때는 먼지 마스크를 착용하십시오.
- 먼지통이 가득 차기 전에 먼지통을 정기적으로 비우십시오. 그렇지 않으면 집진 성능이 저하되어 먼지를 흡입할 수 있습니다.
- 참고로 200회 정도 집진한 이후에는 필터를 새 것으로 교체하십시오. 필터가 막히면 집진 성능이 저하되므로 먼지를 흡입할 수 있습니다.

BAHASA INDONESIA (Petunjuk Asli)

⚠ **PERINGATAN:**
Baca buku petunjuk peralatan listrik sebelum menggunakan sistem pengumpul debu dengan peralatan listrik.

⚠ **PERHATIAN:**
- **Pastikan alat dimatikan dan steker dicabut sebelum menangani alat ini.** Tidak mengikuti petunjuk dapat mengakibatkan cedera serius akibat alat hidup tanpa disengaja.

- **Pasang selalu filter pada sistem pengumpul debu.** Tidak mengikuti petunjuk ini dapat mengakibatkan debu terhirup.
- **Pastikan filter tidak rusak.** Tidak mengikuti petunjuk ini dapat mengakibatkan debu terhirup.
- **Jangan arahkan nosel ke diri Anda atau orang lain ketika melepas nosel dengan menekan ke atas tombol pengatur pemandu.**
- **Jangan putar tombol pada kantong debu ketika kantong debu dilepaskan dari sistem pengumpul debu.** Hal ini dapat mengakibatkan debu terhirup.
- **Matikan selalu alat ketika memutar tombol pada kantong debu.** Memutar tombol saat alat bekerja dapat mengakibatkan alat tidak terkendali.
- **Kenakan masker debu ketika mengosongkan kantong debu.**
- **Kosongkan kantong debu secara teratur sebelum kantong debu penuh.** Jika tidak dilakukan, performa pengumpulan debu dapat menurun, sehingga mengakibatkan debu terhirup.
- **Sebagai panduan, ganti filter dengan yang baru setelah sekitar 200 kali pengumpulan debu.** Filter yang tersumbat akan mengurangi performa pengumpulan debu, sehingga mengakibatkan debu terhirup.

TIẾNG VIỆT (Sách hướng dẫn bản gốc)

⚠ **CẢNH BÁO:**
Đọc hướng dẫn sử dụng của dụng cụ điện trước khi sử dụng hệ thống hút bụi bằng dụng cụ điện.

⚠ **CHÚ Ý:**
- **Đảm bảo đã tắt dụng cụ và rút phích cắm ra trước khi thực hiện bất kỳ công việc nào trên dụng cụ.** Nếu không làm như vậy có thể dẫn đến chấn thương nghiêm trọng do vô tình khởi động máy.
- **Luôn gắn bộ lọc với hệ thống hút bụi.** Nếu không làm như vậy sẽ khiến bạn hít phải bụi.
- **Kiểm tra để chắc rằng bộ lọc không bị hỏng.** Nếu không làm như vậy có thể khiến bạn hít phải bụi.
- **Không được chỉ vòi phun vào người của bạn hoặc vào người khác khi nhả vòi phun bằng cách ấn nút điều chỉnh hướng.**
- **Không xoay nút điều chỉnh trên hộp chứa bụi trong lúc hộp chứa bụi bị tháo ra khỏi hệ thống hút bụi.** Nếu làm như vậy sẽ khiến bạn hít phải bụi.
- **Luôn tắt dụng cụ khi xoay nút điều chỉnh trên hộp chứa bụi.** Xoay nút điều chỉnh trong lúc dụng cụ đang chạy có thể dẫn đến việc mất kiểm soát dụng cụ.
- **Đeo mặt nạ chống bụi khi xử lý bụi.**
- **Đổ bỏ bụi trong hộp chứa bụi thường xuyên trước khi hộp chứa bụi đầy.** Nếu không làm như vậy có thể làm giảm hiệu suất hút bụi, sau đó khiến bạn hít phải bụi.
- **Thay mới bộ lọc sau khoảng 200 lần thực hiện hút bụi như hướng dẫn.** Bộ lọc bị tắc làm giảm hiệu suất hút bụi, sau đó khiến bạn hít phải bụi.

ภาษาไทย (คู่มือการใช้งานต้นฉบับ)

⚠ **คำเตือน:**
อ่านคู่มือใช้งานของเครื่องมือไฟฟ้าก่อนใช้งานระบบดูดฝุ่นร่วมกับเครื่องมือนั้น ๆ

⚠ **ข้อควรระวัง:**
- **ตรวจสอบให้แน่ใจว่าได้ปิดสวิตช์เครื่องมือและถอดปลั๊กออกก่อนนำเครื่องมือไปใช้งานใด ๆ** หากไม่เช่นนั้น อาจเป็นเหตุให้เกิดการบาดเจ็บรุนแรงต่อบุคคลจากการที่เครื่องทำงานโดยบังเอิญ
- **ติดไส้กรองเข้ากับระบบดูดฝุ่นทุกครั้ง** มิเช่นนั้น จะเกิดการสูดดมฝุ่นละอองเข้าสู่ร่างกาย
- **ตรวจสอบว่าไส้กรองไม่ชำรุดเสียหาย** มิเช่นนั้น อาจจะเกิดการสูดดมฝุ่นละอองเข้าสู่ร่างกาย
- **ห้ามหันหัวดูดเข้าหาตัวเองหรือผู้อื่นเมื่อคลายหัวดูดโดยการดันปุ่มปรับระยะ**
- **ห้ามหมุนปุ่มหมุนบนกล่องเก็บฝุ่นขณะถอดกล่องเก็บฝุ่นออกจากระบบดูดฝุ่น** มิเช่นนั้น จะเกิดการสูดดมฝุ่นละอองเข้าสู่ร่างกาย
- **ปิดสวิตช์เครื่องมือทุกครั้งเมื่อหมุนปุ่มหมุนบนกล่องเก็บฝุ่น** การหมุนปุ่มหมุนขณะที่เครื่องมือทำงานอยู่อาจทำให้สูญเสียการควบคุมเครื่องมือได้
- **สวมหน้ากากกันฝุ่นเมื่อต้องการกำจัดฝุ่น**
- **หมั่นเทฝุ่นออกจากกล่องเก็บฝุ่นอยู่เสมอก่อนที่กล่องเก็บฝุ่นจะเต็ม** มิเช่นนั้น อาจทำให้ประสิทธิภาพในการดูดฝุ่นลดลง และเกิดการสูดดมฝุ่นละอองเข้าสู่ร่างกาย
- **เปลี่ยนไส้กรองแผ่นใหม่หลังจากดูดฝุ่นแล้วประมาณ 200 ครั้ง** ไส้กรองที่อุดตันจะทำให้ประสิทธิภาพในการดูดฝุ่นลดลง และเกิดการสูดดมฝุ่นละอองเข้าสู่ร่างกาย

فارسی (راهنمای اصلی)

⚠ **هشدار:**

لطفاً پیش از استفاده از سیستم گردگیر با ابزار پرقدرت، دفترچه راهنمای ابزار پرقدرت را مطالعه کنید.

⚠ **احتیاط:**

- **پیش از انجام هرگونه کاری بر روی ابزار، باید اطمینان حاصل کرده که ابزار خاموش بوده و آنرا از برق کشیده باشید.** عدم رعایت این امر می تواند به بروز جراحت های شخصی شدید بر اثر بکار افتادن اتفاقی منجر شود.
- **همیشه فیلتر را به سیستم گردگیر وصل کنید.** عدم انجام این کار منجر به استنشاق گرد و خاک می شود.
- **کنترل کنید فیلتر آسیب ندیده باشید.** عدم انجام این کار می تواند منجر به استنشاق گرد و خاک شود.
- **هنگامی که با فشار دادن دکمه تنظیم راهنما نازل را آزاد می کنید نباید نازل را به سمت خود یا دیگران بگیرید.**
- **در حالیکه محفظه گرد و خاک از روی سیستم گردگیر برداشته شده است نباید کلید گردان روی محفظه گرد و خاک را بچرخانید.** این کار منجر به استنشاق گرد و خاک می شود.
- **همیشه هنگام چرخاندن کلید گردان روی محفظه گرد و خاک باید ابزار را خاموش کنید.** چرخاندن کلید گردان در حالیکه ابزار روشن است می تواند باعث از دست رفتن کنترل ابزار شود.
- **در هنگام دور ریختن گرد و خاک ماسک بزنید.**
- **محفظه گرد و خاک را پیش از اینکه پر شود بطور مرتب خالی کنید.** عدم انجام این کار ممکن است عملکرد گردگیری را کاهش دهد و منجر به استنشاق گرد و خاک شود.
- **بعنوان یک راهنما باید از حدوداً 200 بار پر شدن با گرد و خام باید فیلتر را با یک فیلتر نو عوض کنید.** یک فیلتر گرفته عملکرد گردگیری را کاهش می دهد و منجر به استنشاق گرد و خاک خواهد شد.

العربية (التعليمات الأصلية)

⚠ **تحذير:**

اقرأ دليل التعليمات الخاص بالمُعدّة الآلية قبل استخدام نظام تجميع الغبار مع المُعدّة الآلية.

⚠ **تنبيه:**

- **تأكد من أنه قد تم إيقاف تشغيل المُعدّة وفصل قابس التيار قبل إجراء أي عمل في المُعدّة.** قد يؤدي الإخفاق في القيام بذلك إلى حدوث إصابة شخصية خطيرة من بدء التشغيل غير المقصود.
- **قم دائمًا بتركيب المرشح في نظام تجميع الغبار.** يتسبب عدم القيام بذلك في استنشاق الغبار.
- **تحقق من أن المرشح ليس تالفًا.** قد يتسبب عدم القيام بذلك في استنشاق الغبار.
- **لا توجّه الفوهة نحو نفسك أو الآخرين عند تحرير الفوهة عن طريق دفع زر ضبط الدليل.**
- **لا تدير القرص الموجود على علبة الغبار بينما علبة الغبار منزوعة من نظام تجميع الغبار.** يتسبب القيام بذلك في استنشاق الغبار.
- **قم دائمًا بإيقاف تشغيل المُعدّة عند تدوير القرص الموجود على علبة الغبار.** قد يؤدي تدوير القرص أثناء تشغيل المُعدّة إلى فقدان التحكم في المُعدّة.
- **ارتدي قناع الغبار عند التخلص من الغبار.**
- **قم بإفراغ علبة الغبار بانتظام قبل أن تصبح علبة الغبار ممتلئة.** قد يؤدي الإخفاق في القيام بذلك إلى خفض أداء تجميع الغبار، ومن ثم يتسبب في استنشاق الغبار.
- **استبدل المرشح بآخر جديد بعد حوالي 200 مرة من تجميع الغبار كدليل.** يتسبب المرشح المسدود في خفض أداء تجميع الغبار، ومن ثم يتسبب في استنشاق الغبار.

Makita Europe N.V.

Jan-Baptist Vinkstraat 2, 3070 Kortenberg, Belgium

Makita Corporation

3-11-8, Sumiyoshi-cho, Anjo, Aichi 446-8502 Japan

www.makita.com

885772A931

DX10-1

IDE

Quebec Notice — Warranty of Availability (Bill 29)
Avis (Québec) — Garantie de disponibilité (projet de loi 29)

For Québec customers only:
Pour les clients du Québec seulement :

NOTICE TO QUÉBEC CONSUMERS – Warranty of availability of replacement parts, repair services and related maintenance/repair information. *Please note that while Makita Canada Inc. ("Makita") makes reasonable efforts to have replacement parts and/or maintenance/repair information available for certain products, please note that Makita does not guarantee the availability of replacement parts, repair services or maintenance/repair information within the meaning of section 39 of the Quebec Consumer Protection Act and sections 79.18 to 79.20 of the Regulation Respecting the Application of the Consumer Protection Act, for any Makita® products manufactured, imported, distributed, advertised, offered for sale and/or sold in Quebec (whether through authorized dealers, or any other distribution channel).*	***AVIS AUX CONSOMMATEURS DU QUÉBEC – Garantie de disponibilité des pièces de rechange, services de réparation, et renseignements relatifs à l'entretien et à la réparation.*** *Bien que Makita Canada Inc. (« Makita ») déploie des efforts raisonnables afin de rendre disponibles les pièces de rechange et/ou les renseignements relatifs à l'entretien ou à la réparation de certains produits, Makita ne garantit pas la disponibilité des pièces de rechange, des services de réparation ou des renseignements nécessaires à l'entretien ou à la réparation au sens de l'article 39 de la Loi sur la protection du consommateur du Québec et des articles 79.18 à 79.20 du Règlement d'application de la loi sur la protection du consommateur pour aucun produit Makita^MD fabriqué, importé, distribué, annoncé, offert en vente et/ou vendu au Québec (que ce soit par l'intermédiaire de détaillants autorisés ou d'autres voies de distribution).*